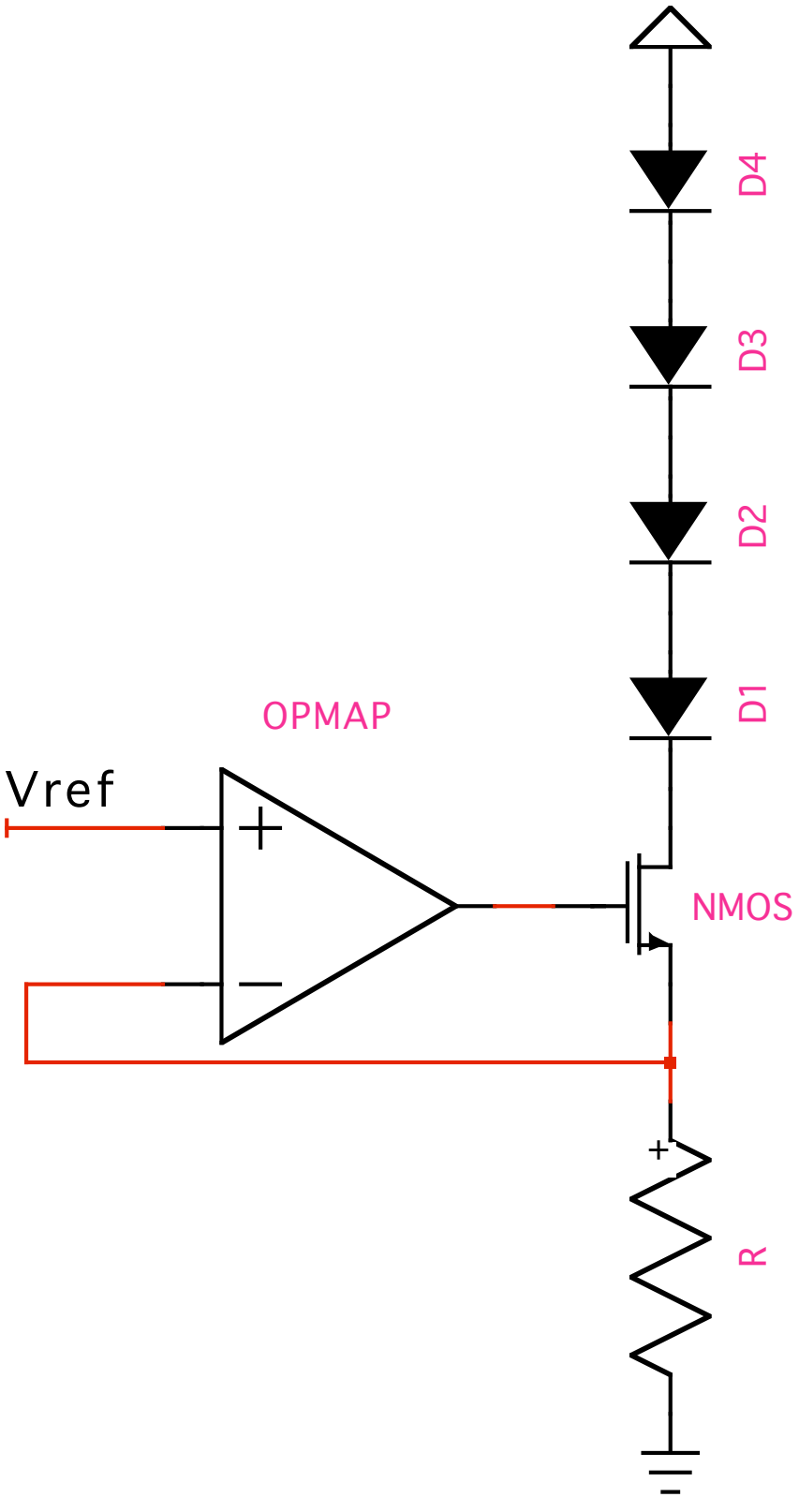
D4
D3
D2
D1
OPMAP
Vref
+
−
NMOS
+
−
R